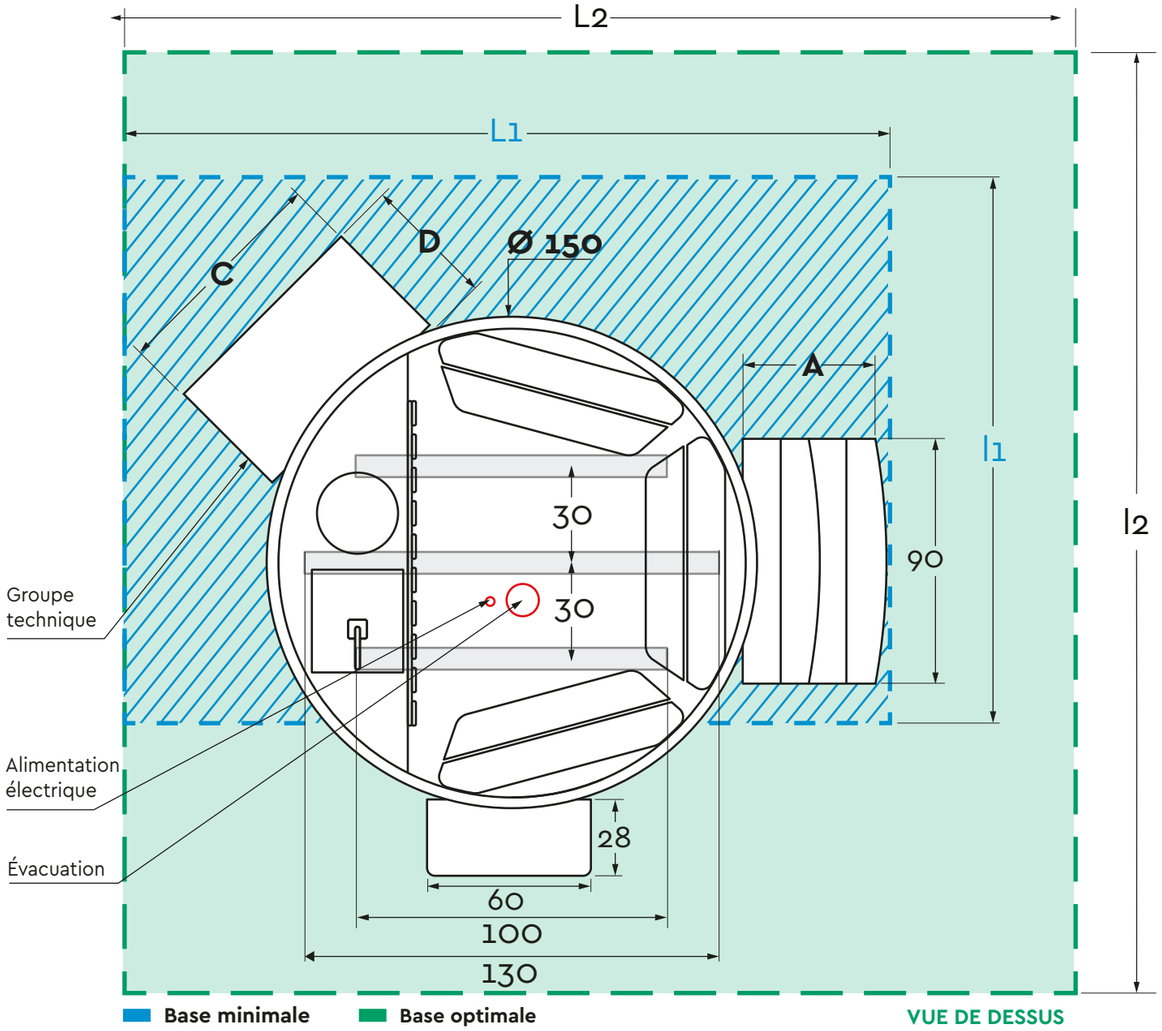

VUE DE DESSUS

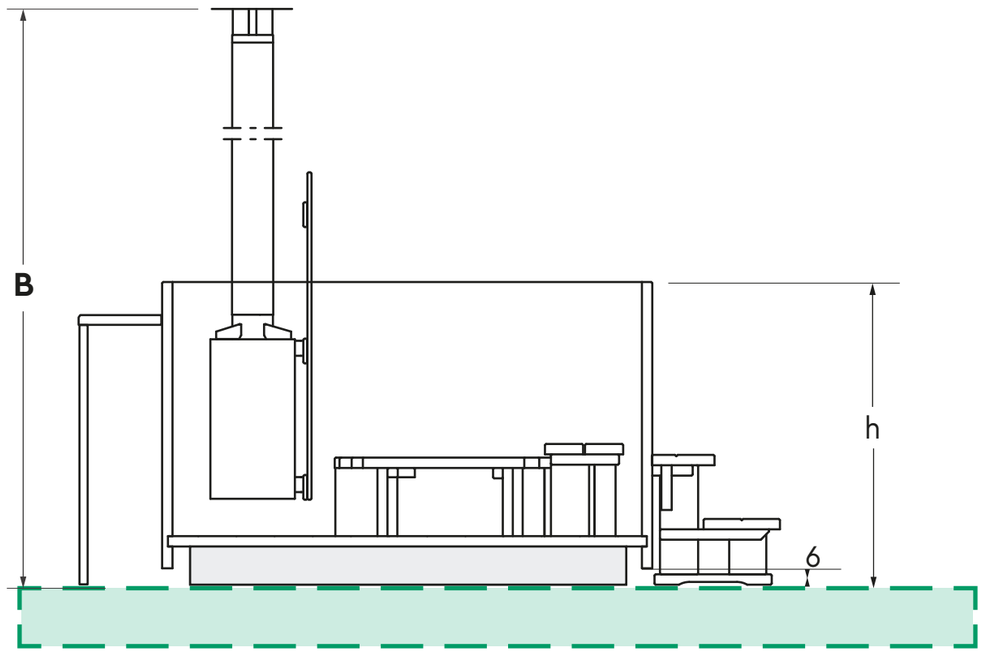

VUE DE COUPE

INFORMATIONS TECHNIQUES

Cuve	Volume (L)	Capacité max	Masse à vide (kg)	A	B
150 x 90	1200	3 pers	210	52	297
150 x 105	1400	3 pers	220	52	312
150 x 120	1600	3 pers	230	76	327

Bancs	Hauteurs 90 (cm)	Hauteurs 105 (cm)	Hauteurs 120 (cm)
	14/ 19/ 24	24/ 29/ 34	34/ 39/ 44

{ A, B, C, D } = cm

BASE

	Base minimale (cm)						Si 3 marches (cm)					
	Hybride			Filtration fixe			Hybride			Filtration fixe		
Ø 150	L1	x	l1	L1	x	l1	L1	x	l1	L1	x	l1
	264	x	197	247	x	180	288	x	197	271	x	180
	Base optimale (cm)						Si 3 marches (cm)					
Ø 150	L2	x	l2	L2	x	l2	L2	x	l2	L2	x	l2
	364	x	412	347	x	395	388	x	412	371	x	395

HAUTEUR CUVE

h cuve (cm)	90	105	120
h totale (cm)	96	111	126

GROUPE TECHNIQUE

	C	D
Hybride	88	62
Filtration fixe	68	45

PRÉ-REQUIS D'INSTALLATION

Une base plane et de niveau en béton ou une terrrasse en bois. Le bain est impérativement posé sur un sol fini. Une alimentation électrique : **Hybride/Filtration fixe : (230V 16A / 230V 5A)** située au centre de la cuve avec minimum 3 mètres de câble, un disjoncteur différentiel et une protection en tête de ligne. En cas d'option groupe technique double performance, prévoir une deuxième alimentation dédiée en 16 A. **Une évacuation de 100 mm** au centre de l'emplacement du bain, à raccorder aux eaux pluviales ou aux égouts. La marche d'accès est amovible. La cheminée doit être située à au moins 3 mètres des toitures, des habitations, des limites de propriété et ne doit pas se trouver sous des arbres ou tout autre élément susceptible de s'enflammer.

BAIN 150 HYBRIDE / FILTRATION FIXE HORS-SOL

ÉCHELLE: 1:20	cm	A3	Nom & signature ▶

STØRVATT® MEGÈVE · FRANCE